WELDONE

WELDING SOLUTIONS & PRODUCTS ONE GLOBAL PARTNER

ACCESSORI PER SALDATURA

ATTREZZATURE PER TUBISTI

WELDONE... WELL DONE

- VENDITA
- NOLEGGIO
- ASSISTENZA TECNICA
- FORMAZIONE
- CONSULENZA

ATTREZZATURE PER TUBISTI

Indice

Pag. 2 Accoppiatore rapido a morsetto mod. EMB

Pag. 3 Accoppiatore rapido a morsetto mod. EMZ

Pag. 4 Accoppiatore manuale per interni tubo-flangia mod. EMPC
Accoppiatore manuale per interni flangia-curva mod. EMFC

Pag. 5 Accoppiatore manuale a catena singola mod. 5S

Pag. 6 Accoppiatore manuale a catena doppia mod. 5D

Pag. 7 Accoppiatori a singola o doppia catena per medi spessori mod. 8S e 8D

Pag. 8 Accoppiatori a singola o doppia catena per grossi spessori mod. 12S e 12D

Pag.10 Accoppiatori a gabbia per manuali e a gabbia da 4” - 88”

Pag.11 Accoppiatore per diametri di tubi differenti mod. WDM
Marcatore per tubi e curve mod. MTC

Pag.12 Calibro PG
Livella per flange FL
Centratore per asse del tubo PC

Pag.13 Cavalletti per tubi mod. ED

Pag.14 Cavalletto mod. Flexi

Pag.15 Cavalletto mod. Multi
Cavalletto mod. Multi Head

Pag.16 EZ-PURGE

Pag.18 EZ-PURGE FLEX

Pag.19 PURGE MONITOR GM1

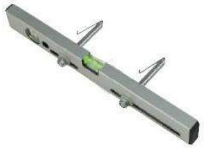

Accoppiatore rapido a morsetto mod. EMB

L'accoppiatore rapido EMB è ideato per una distribuzione omogenea degli sforzi sulla parete del tubo.

I 3 punti di contatto sono disposti in modo equidistante l'uno dall'altro, per poter esercitare la stessa pressione e una ottimale regolazione delle viti di serraggio.

E' un sistema semplice ma efficace sia per tubi di piccole dimensioni sia per tubi di grandi dimensioni. Il range di lavoro è da 1" a 14".

Le viti di contatto sono dotate all'estremità di sfere in acciaio inox in modo da evitare abrasioni sui tubi e che si possa inquinare il materiale di cui è composto il tubo.

La struttura portante è una fusione di alluminio che oltre a conferire leggerezza e versatilità permette di lavorare direttamente su tubi di acciaio inox e leghe di Nichel.

E' indicato maggiormente per tubi con spessore di parete fino a 15 mm.

L'accoppiatore mod. EMB può essere utilizzato nell'accoppiamento di tubi di materiali come acciaio al carbonio, acciaio inox, leghe di Nichel duplex, super duplex e titanio.

L'accoppiatore EMB permette un facile posizionamento di tubo-tubo, tubo-curva o tubo-flangia.

Art.	Range (pollici)	Range (mm)	Peso (Kg)
EMB125	1 – 2,5	27 – 64	0,75
EMB26	2 – 6	60 – 168	2,60
EMB614	6 – 14	168 – 355	7,50

Accoppiatore rapido a morsetto mod. EMZ

Robusto accoppiatore a morsetto modello EMZ è progettato per l'accoppiamento tubo/tubo, tubo/curva e tubo/flangia.

La struttura è in acciaio galvanizzato che permette un rapido e sicuro posizionamento sul tubo.

Le viti di serraggio sono dotate alle estremità di sfere in acciaio inox per assicurare un serraggio sicuro e stabile ed eliminare problemi quali possibili punti di corrosione o di scintillio durante le operazioni di saldatura.

Struttura robusta ed affidabile che permette di lavorare con facilità ed agevolmente su tubi che hanno diametri da 1 a 14" (26 -355 mm).

Per lavorare su tubi in acciaio inox l'accoppiatore EMZ viene dotato di un kit con pattini in acciaio inox che vengono rapidamente montati per l'utilizzo su tubi inox, duplex, superduplex e leghe di Nichel.

Art.	Range (pollici)	Range (mm)	Peso (kg)
EMZ13	1-3	26-76	1,5
EMZ25	2-5	51-127	3,1
EMZ47	4-7	102-177	3,3
EMZ59	5-9	127-228	6,9
EMZ1014	10-14	254-355	8,8

Accoppiatore manuale per interni tubo-flangia mod. EMPC

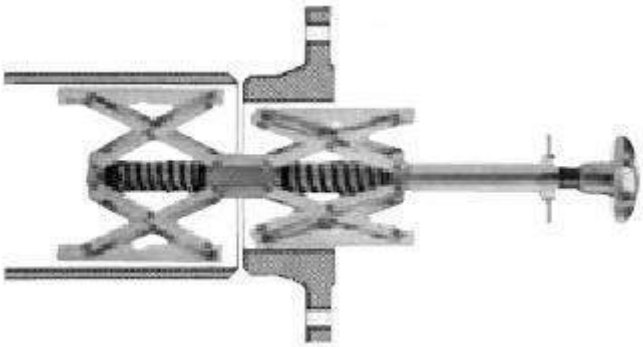

Accoppiatore manuale per interni mod. EMPC adatto per accoppiare tubo-flangia facile da usare ed estremamente preciso permette di posizionare al meglio i pezzi prima dell'operazione di saldatura. Ha un range di lavoro da 2.25" a 37" (56 – 940 mm).

Può essere utilizzato su acciai inossidabili e sue leghe e con acciai al carbonio.

Art.	Range (mm)	Range (pollici)	Peso (kg)
EMPC56140	56-140	2,2-5,5	1,35
EMPC85220	85-220	3,3-8,6	4
EMPC120315	120-315	4,7-12,4	12
EMPC180520	180-520	7,0-20,4	27
EMPC400940	400-940	19,2-37,0	46

Accoppiatore manuale per interni flangia-curva mod. EMFC

L'accoppiatore manuale per interni mod. EMFC è adatto per uso su Flangia-Curva e può essere utilizzato su tubi con range di diametro interno da 2.25" a 20,4" (56-540mm).

E' estremamente facile e veloce da posizionare e permette accoppiamenti precisi e sicuri.

Art.	Range (mm)	Range (pollici)	Peso (kg)
EMFC56115	56-115	2,2-4,5	1
EMFC85195	85-195	3,3-7,6	3
EMFC120315	120-315	4,7-12,4	10
EMFC180520	180-520	7,0-20,4	24

Accoppiatore manuale a catena singola mod. 5S

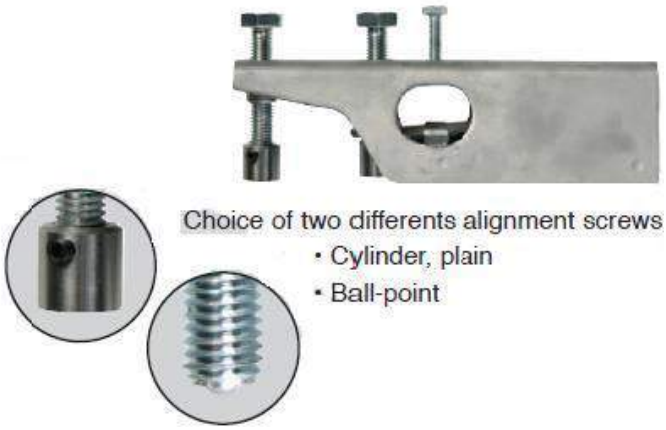

L'accoppiatore manuale a catena singola, mod. 5S è uno strumento semplice che permette un allineamento ottimale di tubo-tubo, tubo-flangia e tubo-curva.

Molto versatile e facile da usare grazie al peso ridotto trova le sue applicazioni sia in cantiere che in officina in fase di prefabbricazione.

Grazie ai suoi precisi sistemi di serraggio sul tubo questo accoppiatore regola e allinea tubi di spessore fino a 1/2" (12 mm), con una forza di serraggio per 2500 kg.

Rimuovendo i jack-bar si può usare su diversi diametri di tubo.

I jack-bar e le viti di serraggio sono realizzati in acciaio inox.

Il tipo 5S può essere utilizzato sia su acciaio inox (infatti tutti i punti di contatto con il tubo sono di acciaio inox).

E' utilizzato su tubi a partire da diametri di 5".

	Per acciaio al carbonio			Per acciaio inox		
Range (pollici)	Art.	No.jackbars	Peso (kg)	Art.	No.jackbars	Peso (kg)
5-12	**5SM.512**	4	6,3	**5SS.512**	4	6,3
5-16	**5SM.516**	4	6,7	**5SS.516**	5	7,3
5-20	**5SM.520**	5	7,7	**5SS.520**	6	8,3
5-24	**5SM.524**	6	8,5	**5SS.524**	7	9,1
5-32	**5SM.532**	8	10,5	**5SS.532**	10	11,7
5-36	**5SM.536**	9	11,5	**5SS.536**	11	12,8
5-42	**5SM.542**	11	13,2	**5SS.542**	13	14,2
5-48	**5SM.548**	13	15,4	**5SS.548**	14	16,1
5-54	**5SM.554**	14	17,1	**5SS.554**	15	17,8
5-60	**5SM.560**	15	18,8	**5SS.560**	16	19,5

Accoppiatore manuale a catena doppia mod. 5D

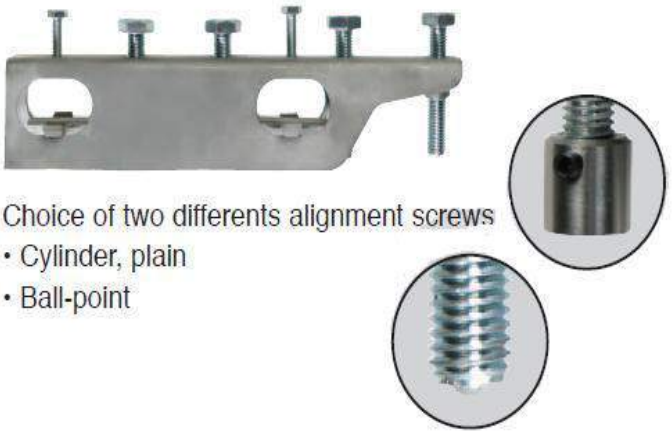

L'accoppiatore manuale a doppia catena, mod. 5D è di facile e veloce posizionamento e viene usato per allineare tubo-tubo, tubo-flangia e tubo-curva.

Il peso ridotto lo rende molto facile da usare in fase di prefabbricazione in officina e in cantiere.

Può accoppiare e allineare tubi con spessore fino a 1/2" (12 mm), e ha una forza di serraggio per 2500 kg.

Rimuovendo i jack-bar si può usare su diverse misure di diametri di tubi.

I jack-bar e le viti di serraggio sono realizzati in acciaio inox.

Il tipo 5D può essere utilizzato sia su acciaio inox (infatti tutti i contatti con il tubo sono di acciaio inox).

E' utilizzato su tubi con diametri a partire da 5".

	Per acciaio al carbonio			Per acciaio inox		
Range (pollici)	Art.	No.jackbars	Peso (kg)	Art.	No.jackbars	Peso (kg)
5-12	**5DM.512**	4	11,0	**5DS.512**	4	11,0
5-16	**5DM.516**	4	11,8	**5DS.516**	5	12,6
5-20	**5DM.520**	5	13,4	**5DS.520**	6	14,2
5-24	**5DM.524**	6	14,6	**5DS.524**	7	15,4
5-32	**5DM.532**	8	17,8	**5DS.532**	10	19,4
5-36	**5DM.536**	9	18,9	**5DS.536**	11	20,5
5-42	**5DM.542**	11	21,2	**5DS.542**	13	22,7
5-48	**5DM.548**	13	23,3	**5DS.548**	14	24,1
5-54	**5DM.554**	14	24,4	**5DS.554**	15	25,2
5-60	**5DM.560**	15	26,2	**5DS.560**	16	27,0

Accoppiatori a singola o doppia catena per medi spessori mod. 8S e 8D

8S

8D

8S e 8D sono accoppiatori a catena creati per accoppiare e allineare tubi con uno spessore di parete fino a 12,7 mm.

Questi accoppiatori sono versatili e pratici e con una semplice operazione di allungamento o accorciamento della catena vengono utilizzati su diversi diametri di tubi.

Il diametro minimo di tubi su cui possono venire usati è di 8".

8S				8D			
Range (pollici)	Art.	No. Jack-bars	Peso (kg)	Range (pollici)	Art.	No. Jack-bars	Peso (kg)
8-12	**8S.812**	6	9,3	8-12	**8D.812**	6	18,6
8-16	**8S.816**	7	10,5	8-16	**8D.816**	7	20,1
8-20	**8S.820**	9	12,9	8-20	**8D.820**	9	23,1
8-24	**8S.824**	11	15,3	8-24	**8D.824**	11	26,1
8-28	**8S.828**	13	17,7	8-28	**8D.828**	13	29,1
8-32	**8S.832**	14	18,8	8-32	**8D.832**	14	30,6
8-36	**8S.836**	16	21,2	8-36	**8D.836**	16	33,6
8-40	**8S.840**	18	23,6	8-40	**8D.840**	18	36,6
8-44	**8S.844**	19	24,8	8-44	**8D.844**	19	38,1
8-48	**8S.848**	21	27,2	8-48	**8D.848**	21	41,2
8-52	**8S.852**	23	29,5	8-52	**8D.852**	23	44,2
8-56	**8S.856**	25	31,9	8-56	**8D.856**	25	47,2
8-60	**8S.860**	26	33,1	8-60	**8D.860**	26	48,7

Accoppiatori a singola o doppia catena per grossi spessori mod. 12S e 12D

12S

12D

12S e 12D sono accoppiatori concepiti per allineamento di tubi con spessori forti 20-22 mm.

Possono essere a singola catena e a doppia catena e vengono allungati e accorciati semplicemente togliendo o aggiungendo maglie di catena e jack-bar di appoggio.

Sono facili ed immediati nell'utilizzo e partono da un diametro minimo di lavoro di 12".

12S				12D			
Range (pollici)	Art.	No. Jack-bars	Peso (kg)	Range (pollici)	Art.	No. Jack-bars	Peso (kg)
12-16	**12S.1216**	5	17,8	12-16	**12D.1216**	5	39,4
12-20	**12S.1220**	6	20,5	12-20	**12D.1220**	6	43,1
12-24	**12S.1224**	7	23,2	12-24	**12D.1224**	7	46,7
12-28	**12S.1228**	9	28,5	12-28	**12D.1228**	9	53,9
12-32	**12S.1232**	10	31,2	12-32	**12D.1232**	10	57,6
12-36	**12S.1236**	11	33,8	12-36	**12D.1236**	11	61,2
12-40	**12S.1240**	12	36,5	12-40	**12D.1240**	12	64,8
12-44	**12S.1244**	13	48,2	12-44	**12D.1244**	13	68,5
12-48	**12S.1248**	15	57,1	12-48	**12D.1248**	15	75,7
12-52	**12S.1252**	16	60,7	12-52	**12D.1252**	16	79,4
12-56	**12S.1256**	17	67,2	12-56	**12D.1256**	17	82,9
12-60	**12S.1260**	18	69,8	12-60	**12D.1260**	18	86,6

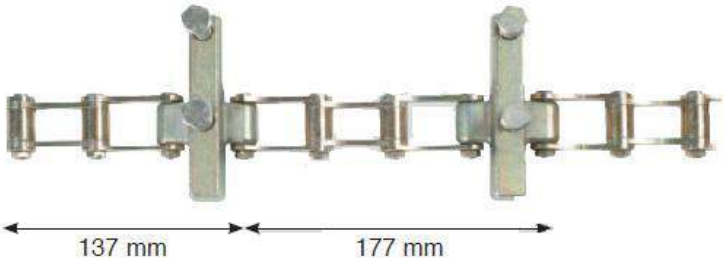

2,2 kg

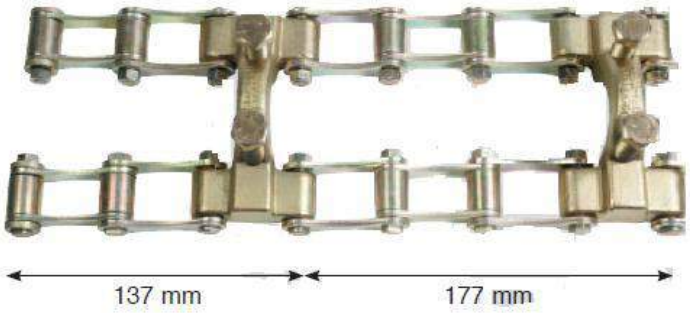

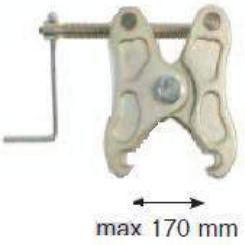

10 kg

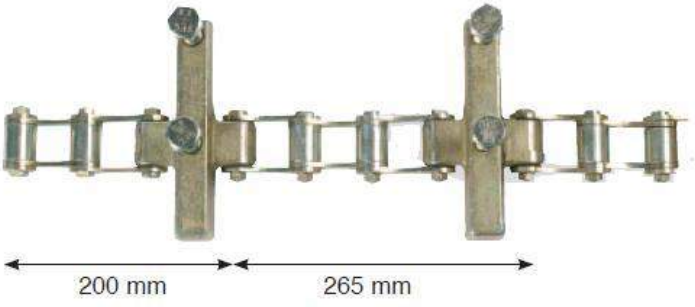

4,3 kg

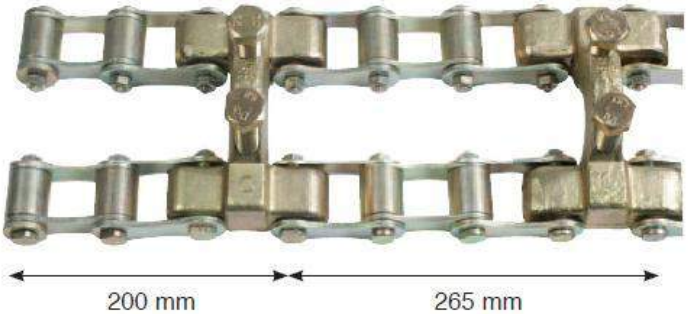

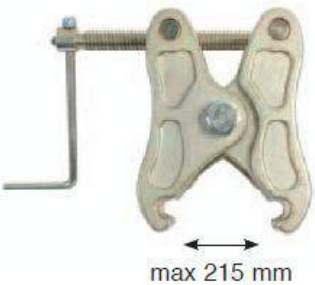

21,5 kg

Accoppiatori a gabbia per manuali e a gabbia da 4” - 88”

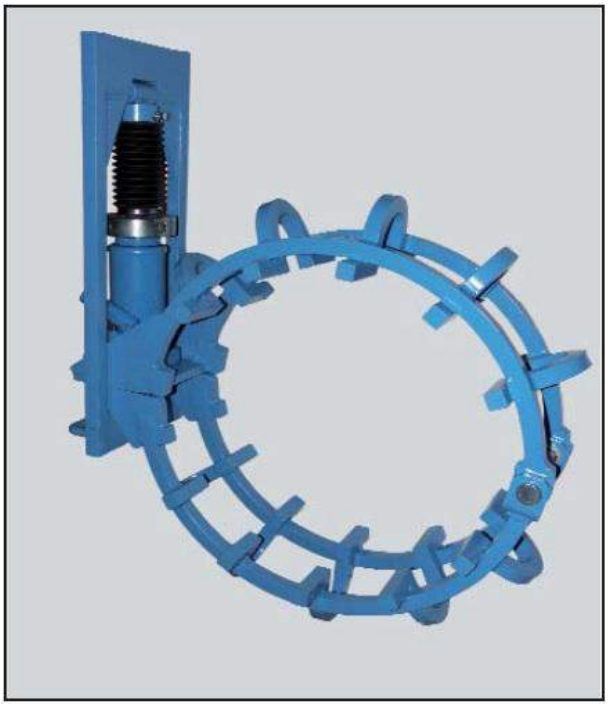

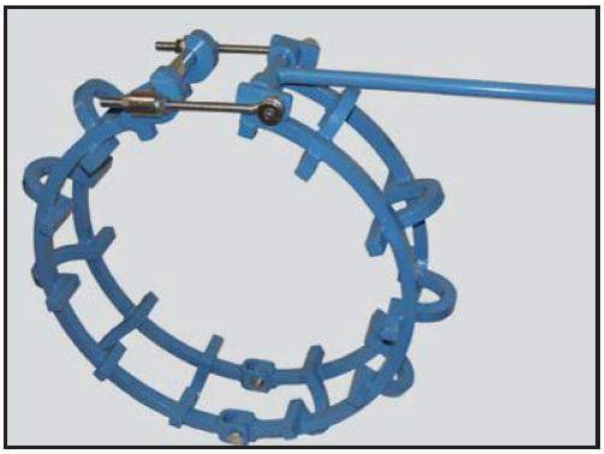

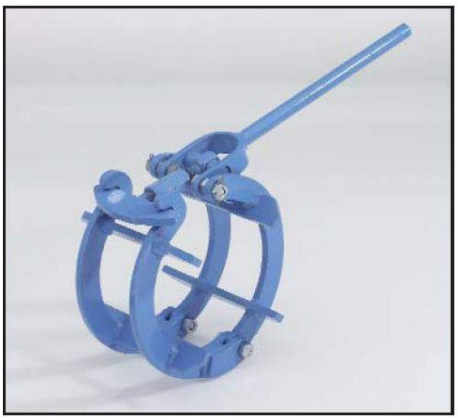

Accoppiatore per diametri di tubi differenti mod. WDM

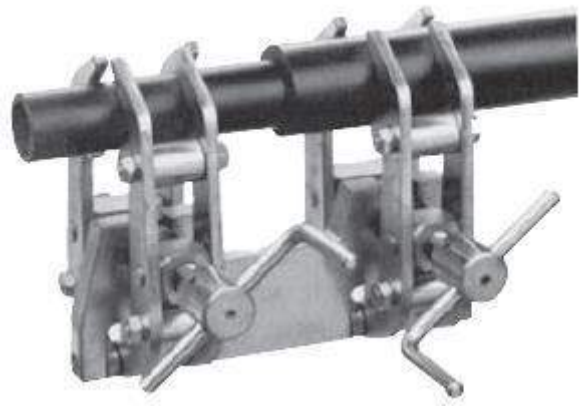

L'accoppiatore manuale doppio WDM nasce per allineare tubi di diametri differenti.

Particolarmente robusto permette serraggi precisi dei tubi per facilitare le operazioni di saldatura.

Può essere usato sia per acciaio al carbonio sia per acciaio inox.

Art.	Range diam. interno		Peso
	mm	pollici	kg
WDM.1070	10 – 70	0,4 – 2,7	2,2
WDM.40140	40 – 140	1,5 – 5,5	5,7
WDM.75330	75 - 330	2,9 – 12,9	24

Marcatore per tubi e curve mod. MTC

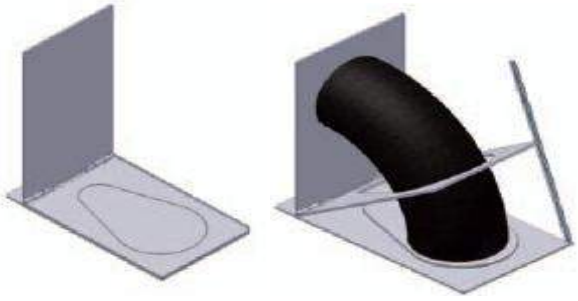

Semplice ma allo stesso tempo efficace e preciso il marcatore per tubi MTC permette di segnare e marcare tubi, curve, per procedere poi alle operazioni di taglio in sicurezza e precisione con qualsiasi tipo di angolazione in tempi brevissimi.

Art.	Range mm	Range pollici	Peso kg
MTC.1	33 – 90	1,2 – 3,5	2
MTC.2	100 – 219	3,9 – 8,6	8
MTC.3	244 - 508	9,6 - 20	26

Calibro PG

Il calibro PG è uno strumento semplice e veloce che permette di misurare il disallineamento dei tubi.

Livella per flange FL

La livella per flange FL è uno strumento molto utile per chi deve allineare tubi e flange e per chi tutto il giorno lavora con i tubi.

Viene utilizzata su flange con fori da 16 mm in su.

La livella FL misura e regola qualsiasi angolatura sulle flange tramite i tappi di calibrazione dello strumento.

Centratore per asse del tubo PC

Il problema della ricerca dell'esatta estremità di un tubo viene risolto da questo strumento di centraggio per asse del tubo.

Può essere utilizzato su tutti i tubi da 12 mm (1/2").

Cavalletti per tubi mod. ED

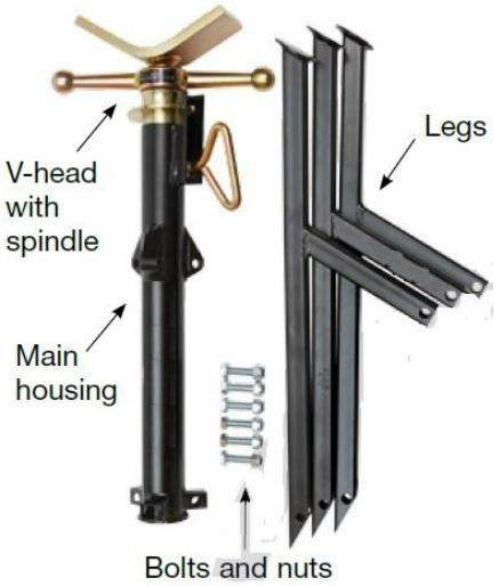

I cavalletti per tubi mod. ED sono forniti con il supporto testa a V. Si può scegliere tra la versione Fissa e richiudibile.

Hanno un anello di sicurezza che permette di lavorare in tutta tranquillità e sicurezza evitando improvvise cadute che potrebbero causare danni alle persone.

Facili da trasportare e da stoccare a magazzino sono costruiti con materiali robusti e sicuri.

Per completare il cavalletto sono disponibili diversi Kit supporto intercambiabili tra loro.

	Art.	Peso kg	Altezza minima	Altezza massima
Cavalletto pieghevole	**CTP**	12	85 cm – 33,5 in	125 cm – 49,2 in
Cavalletto fisso	**CTF**	11,5	85 cm – 33,5 in	125 cm – 49,2 in

Kit Ruote:

Sfere Inox

Ruote in acciaio

Ruote in Poliestere

Descrizione	Art.	Capacità kg	Formato tubo		Peso kg
			mm	pollici	
Sfere inox	**SS**	925	12 – 610	1/2 – 24	1,8
Ruote in acciaio	**RS**	450	10 – 610	3/8 – 24	1,3
Ruote in polietilene	**RP**	450	12 – 610	1/2 – 24	1,1

Cavalletto mod. Flexi

Il cavalletto Flexi ha una struttura a 5 gambe per garantire una maggiore stabilità.

Altezza (minima/massima)	Peso (kg)
775 mm - 1080 mm	55

Cavalletto mod. Multi

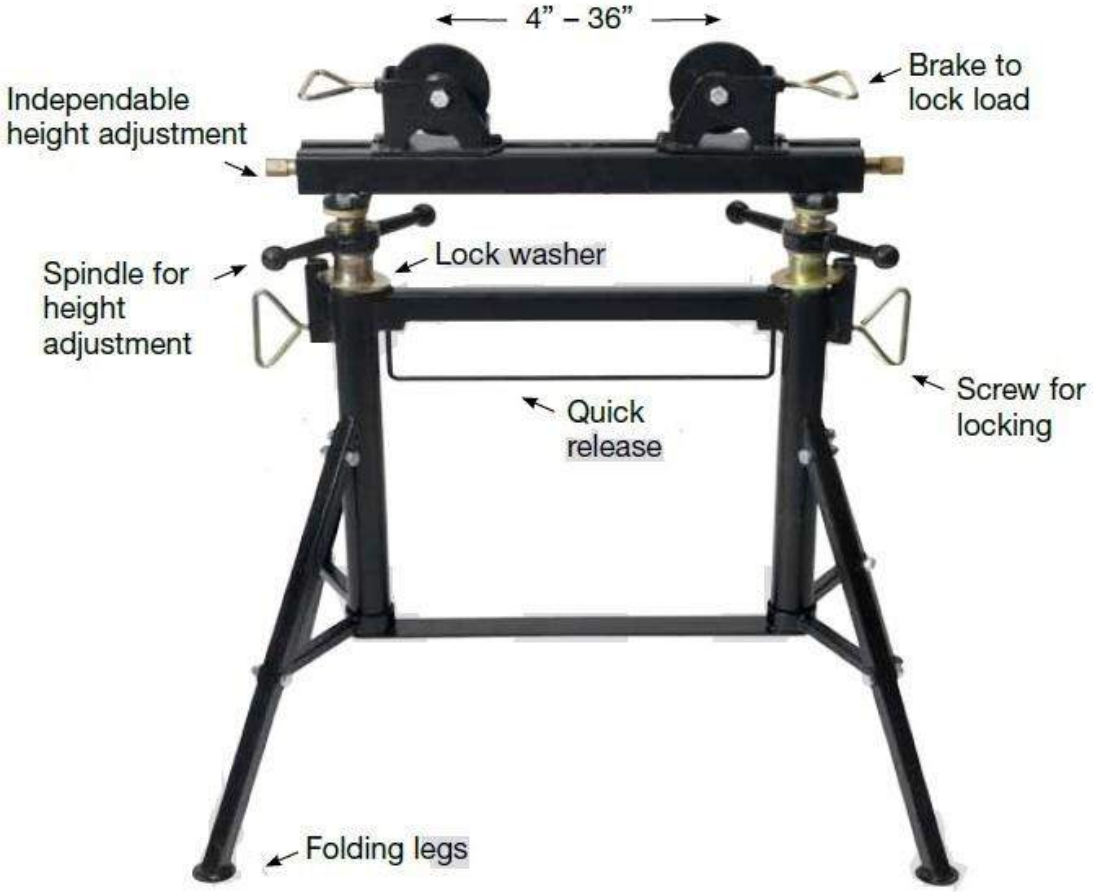

Art.	Altezza minima	Altezza massima	Peso kg
Multi	740 mm	1090 mm	28

Multi Head

Art.	Peso kg
Multihead	11

EZ-Purge

Il nuovo Sistema EZ-Purge risolve velocemente i problemi di ingasamento dei tubi permettendo di creare una camera in cui viene insufflato gas inerte per creare le condizioni migliori di saldatura senza ripresa a rovescio.

Usato per diametri di tubo da 20 a 215 mm.

Il design esclusivo della sfera alettata in silicone fa in modo che EZ-Purge garantisca una perfetta sigillatura.

E' molto semplice da usare, da spingere, tirare e posizionare in qualsiasi tubo.

Due sono i range di diametri di tubi per cui vengono usati le Basic Unit, il più piccolo va da 20 a 51 mm e il più grande va da 52 a 219 mm con tre diverse lunghezze 140, 180 e 250 mm.

L'unità di base è disponibile in due diverse dimensioni. Il formato piccolo va da 20 mm a 51 mm.

Le lunghezze del Basic Unit sono molto importanti perché permettono di calcolare al meglio il calore prodotto dalla saldatura (con più che il Basic Unit è lungo più è grande la camera da ingasare).

In questo modo si possono agevolmente calcolare i tempi di raffreddamento della saldatura.

La temperatura massima a cui può venire esposto il Basic Unit è di 450°.

Il tempo di spurgo della camera è di circa 2 minuti.

BASIC UNIT		
Art.	**Lunghezza**	**Range mm**
EZ-XX	140 mm	20 – 51
EZ-YY	180 mm	52 – 219
EZ-XXL	250 mm	20 – 51
EZ-YYL	250 mm	52 – 219

COMPLETE		
Art.	**Diametro**	**Range mm**
EZ026	26	20 – 25
EZ032	32	26 – 31
EZ043	43	32 – 40
EZ054	54	41 – 50
EZ064	64	52 – 61
EZ078	78	62 – 74
EZ091	91	75 – 87
EZ106	106	85 – 100
EZ116	116	101 – 110
EZ142	142	120 – 135
EZ166	166	140 – 155
EZ175	175	145 – 165
EZ215	215	190 – 205
EZ225	225	195 – 215

DISCO DI ENTRATA		
Art.	**Diametro**	**Range (mm)**
EZ002025-01	26	20 – 25
EZ002631-01	32	26 – 31
EZ003240-01	43	32 – 40
EZ004150-01	54	41 – 50
EZ005261-01	64	52 – 61
EZ006272-01	78	62 – 74
EZ007585-01	91	75 – 87
EZ085100-01	106	85 – 100
EZ100110-01	116	101 – 110
EZ120135-01	142	120 – 135
EZ140155-01	166	140 – 155
EZ145165-01	175	145 – 165
EZ190205-01	215	190 – 205
EZ195215-01	225	195 – 215

DISCO DI SCARICO		
Art.	**Diametro**	**Range (mm)**
EZ002025-02	26	20 – 25
EZ002631-02	32	26 – 31
EZ003240-02	43	32 – 40
EZ004150-02	54	41 – 50
EZ005261-02	64	52 – 61
EZ006272-02	78	62 – 74
EZ007585-02	91	75 – 87
EZ085100-02	106	85 – 100
EZ100110-02	116	101 – 110
EZ120135-02	142	120 – 135
EZ140155-02	166	140 – 155
EZ145165-02	175	145 – 165
EZ190205-02	215	190 – 205
EZ195215-02	225	195 – 215

EZ-Purge Flex

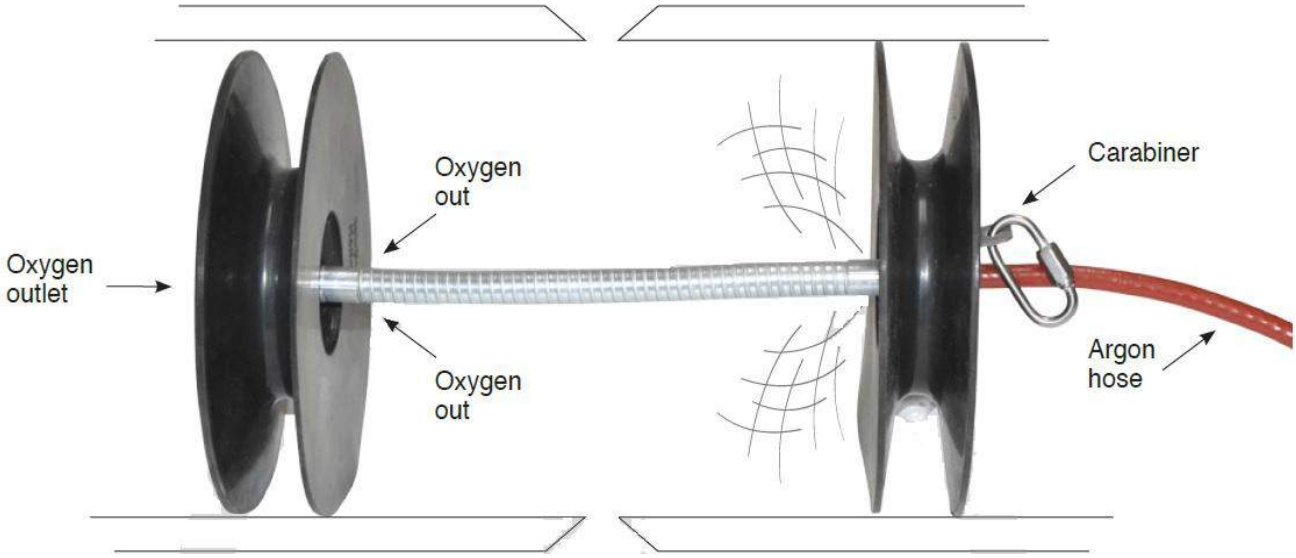

Ogni set è composto da unità di base, 12 mt di filo di acciaio inox e 12 mt di tubo argon compreso di innesto femmina.

EZ-Purge Flex complete		
Art.	**Diametro**	**Range mm**
EZPF032	32	25-31
EZPF043	43	32-40
EZPF054	54	41-50
EZPF064	64	52-61
EZPF078	78	62-74
EZPF090	90	75-86
EZPF110	110	85-101
EZPF120	120	100-110
EZPF142	142	120-135
EZPF160	160	140-155
EZPF175	175	150-165
EZPF210	210	175-200
EZPF230	230	195-215
EZPF270	270	235-260
EZPF290	290	255-280
EZPF310	310	275-300
EZPF330	330	290-320

PURGE MONITOR GM1

Il PURGE MONITOR GM1 è semplicissimo in quanto a comando manuale.

Leggero e portatile permette di lavorare in spazi molto ristretti perché può essere portato in cintura o a tracolla dall'operatore.

Misura tenori di ossigeno di 0,01% (100ppm) in modo rapido e efficace.

Viene usato su tubi di acciaio inox dove si devono avere tenori di ossigeno controllati.

Dotato di custodia antiurto è fornito completo e pronto per iniziare a lavorare.

Range :	0,01 – 25,00 % concentrazione ossigeno 20,9 % (concentrazione di ossigeno nell'aria)
Calibrazione:	
Range temperatura:	0°C a 50°C
Dimensioni:	165 x 80 x 35 mm.
Sensore:	Termoelettrico
Vantaggi:	Diam. 30 x 45 mm.
	AAA batterie 1,5V (2 batterie)
	Robusto e maneggevole involucro esterno.
	Batteria a lunga durata.
	Facile sostituzione del sensore.
	Durata minima del sensore: 1 anno Calibrazione semi-automatica

WELDONE srl

Sede Operativa
S.P. Ex S.S. 415 Paullese, Km. 46,2
26012 Castelleone CR

T. +39 0374 948008
F. +39 0374 948012

info@weldone.it
www.weldone.it